2–3t 宽视野基本型门架 Стандартная мачта

Модель	Высота подъема (mm)	Грузоподъемность (центр нагрузки 500 mm) (kg)			Без высоты подъема (mm)		Максимальная высота подъема (с защитной решеткой) (mm)		Угол наклона мачты (вперед / назад)
		FD20RTC4	FD25RTC4	FD30RTC4	2-2.5t	3t	2-2.5t	3t	
M200	2000	2000	2500	3000	1735	1765	3224	3342	10°/12°
M250	2500	2000	2500	3000	1985	2015	3724	3842	10°/12°
M270	2700	2000	2500	3000	2085	2115	3924	4042	10°/12°
M300	3000	2000	2500	3000	2235	2265	4224	4342	10°/12°
M330	3300	2000	2500	3000	2385	2415	4524	4642	10°/12°
M350	3500	2000	2500	3000	2485	2515	4724	4842	10°/12°
M370	3700	2000	2500	3000	2585	2615	4924	5042	10°/12°
M400	4000	2000	2500	2950	2785	2815	5224	5342	10°/12°
M450	4500	1800	2200	2750	3035	3065	5724	5842	8°/10°
M500	5000	1500	1700	2400	3285	3315	6224	6342	8°/10°
M550	5500	1100	1500	2250	3585	3615	6724	6842	8°/8°
M600	6000	700	1000	1500	3835	3865	7224	7342	8°/8°

Примечание: (1) Максимальная высота подъема 2-2,5 т (без защитной решетки): -355 mm Максимальная высота подъема 3 т (без защитной решетки): -395 mm
(2) Свободная высота подъема 2-2,5 т: 160 mm Свободная высота подъема 3 т: 165 mm

2–3t 两级全自由门架 Двухсекционная мачта с полным свободным ходом

Модель	Высота подъема (mm)	Грузоподъемность (центр нагрузки 500 mm) (kg)			Без высоты подъема (mm)		Максимальная высота подъема (с защитной решеткой) (mm)		Свободная высота подъема (с защитной решеткой) (mm)		Угол наклона мачты (вперед / назад)
		FD20RTC4	FD25RTC4	FD30RTC4	2-2.5t	3t	2-2.5t	3t	2-2.5t	3t	
Z200	2000	2000	2500	3000	1735	1765	3224	3342	540	460	10°/12°
Z250	2500	2000	2500	3000	1985	2015	3724	3842	790	710	10°/12°
Z300	3000	2000	2500	3000	2235	2265	4224	4342	1040	960	10°/12°
Z330	3300	2000	2500	3000	2385	2415	4524	4642	1190	1110	10°/12°
Z350	3500	2000	2500	3000	2485	2515	4724	4842	1290	1210	10°/12°
Z370	3700	2000	2500	3000	2585	2615	4924	5042	1390	1310	10°/12°
Z400	4000	2000	2500	3000	2785	2815	5224	5342	1590	1510	10°/12°

Примечания: (1) Максимальная высота подъема для моделей грузоподъемностью 2-2,5 тонны (без защитной решетки): -355 мм.
Максимальная высота подъема для моделей грузоподъемностью 3 тонны (без защитной решетки): -395 мм.
(2) Высота свободного подъема для моделей грузоподъемностью 2-2,5 тонны (без защитной решетки): +355 мм.
Высота свободного подъема для моделей грузоподъемностью 3 тонны (без защитной решетки): +395 мм.

2–3t 三级全自由门架 Трехсекционная мачта с полным свободным ходом

Модель	Высота подъема (mm)	Грузоподъемность (центр нагрузки 500 mm) (kg)			Без высоты подъема (mm)		Максимальная высота подъема (с защитной решеткой) (mm)		Свободная высота подъема (с защитной решеткой) (mm)		Угол наклона мачты (вперед / назад)
		FD20RTC4	FD25RTC4	FD30RTC4	2-2.5t	3t	2-2.5t	3t	2-2.5t	3t	
S360	3600	2000	2400	–	1915	–	4820	–	720	–	8°/10°
S370	3700	2000	2400	2900	1950	2000	4920	5040	755	690	8°/10°
S400	4000	1900	2400	2900	2050	2100	5220	5340	855	790	8°/10°
S435	4350	1850	2200	2800	2165	2215	5570	5690	970	905	8°/10°
S450	4500	1750	2150	2700	2215	2265	5720	5840	1020	955	8°/10°
S480	4800	1700	1950	2500	2315	2365	6020	6140	1120	1055	8°/10°
S500	5000	1500	1650	2300	2385	2435	6220	6340	1190	1125	8°/10°
S550	5500	1000	1400	2000	2600	2650	6720	6840	1405	1340	8°/8°
S600	6000	650	1000	1500	2765	2815	7220	7340	1570	1505	8°/8°

Примечания: (1) Максимальная высота подъема для моделей грузоподъемностью 2-2,5 тонны (без защитной решетки): -355 мм.
Максимальная высота подъема для моделей грузоподъемностью 3 тонны (без защитной решетки): -395 мм.
(2) Высота свободного подъема для моделей грузоподъемностью 2-2,5 тонны (без защитной решетки): +355 мм.
Высота свободного подъема для моделей грузоподъемностью 3 тонны (без защитной решетки): +395 мм.

扫描二维码 关注吉鑫祥

好品质 新感觉

www.goodsenseforklift.com

做 一流品质 创世界品牌

Создаём продукцию высшего качества, создаём всемирно известный бренд

ISO9001 ISO14001

浙江吉鑫祥叉车制造有限公司

地址：浙江省台州经济开发区滨海工业区海昌路1188号

电话：0576–82698896 传真：0576–82698899

服务热线：400–8802020

邮箱：market@goodsenseforklift.com

ZHE JIANG GOODSENSE FORKLIFT CO.,LTD

Адрес: Улица Хайчан № 1188, Промышленная зона Биньхай,
Тайчжоу, провинция Чжэцзян, Китай

Телефон: 0086-576-82698897
Факс: 0086-576-82707339

E-mail: sales@goodsenseforklift.com

授权经销商
Авторизованный дистрибьютор

本公司保留更改产品设计和规格的权利，恕不另行通知。
Компания оставляет за собой право вносить изменения в дизайн и спецификации продукции без предварительного уведомления.

GOODSENSE®

2–3t 四驱内燃平衡重式越野叉车

-тонный вилочный погрузчик

для пересечённой местности с полным приводом

浙江吉鑫祥叉车制造有限公司

ZHEJIANG GOODSENSE FORKLIFT CO.,LTD

吉鑫祥叉车

特点 Характеристики

1 配备全悬浮护顶架，有效降低来自路面和发动机的振动与噪声。

Оснащён подвесной защитной крышей, которая эффективно снижает вибрации и шум от дороги и двигателя.

2 标配高位进排气设计，排气口设计有防滴水装置。

Стандартная комплектация с вертикальным выхлопом. Специально разработанный выхлоп с функцией защиты от попадания воды.

3 大尺寸深花纹越野真空轮胎，具有优秀的越野能力和减震性能。

Большие глубокие шины с протектором, обеспечивающие отличную проходимость на пересечённой местности и амортизацию.

4 车辆中部离地间隙达275mm，通过性优异。

Высокий дорожный просвет 275 мм обеспечивает превосходную проходимость.

5 防滑上车踏板，安全可靠。

Противоскользящие подножки надёжны и безопасны.

6 车辆采用电子换挡手柄，旋钮式控制，档位切换操作更便捷，两轮驱动与四轮驱动只需通过电子开关切换，并配有组合仪表，可显示整车数据与诊断信息。

Используется электронный рычаг переключения передач и ручное управление, что делает смену передач удобной. Режимы двух- и четырёхколёсного привода переключаются электронным способом. Приборная панель сочетает в себе отображение данных автомобиля и диагностику.

7 打开机罩即可轻松对集成式电气控制盒、蓄电池、空气滤清器进行维护。

Электрический контрольный блок, аккумулятор и воздушный фильтр интегрированы, что упрощает их обслуживание.

8 高效的灯光系统，可选配工作灯、警示灯、蓝光灯、整车LED等。

Фары рабочего света, предупреждающие огни, синие фонари и светодиодные фары могут быть установлены как опции для повышения эффективности освещения.

可选配发动机型号及主要技术参数 Модель двигателя и основные технические характеристики

Двигатель (Модель)	Тип топлива	Мощность (kW/rpm)	Макс. крутящий момент (Nm/rpm)	Число цилиндров	Диаметр цилиндра (mm) × ход	Раб. объём (L)	Стандарт выбросов	Применение
YANMAR 4TNE98-BOQFLC	дизель	43/2300	177.6~196.3/1700	4	98 × 110	3.318	Стандарт IJ	2–3 тонны
Kohler KDI1903TCR	дизель	42/2600	225/1500	3	88 × 102	1.861	Стандарт IJ	2–3 тонны

配置 Комплектация

2–3t 内燃平衡重式越野叉车整机参数 Технические характеристики

	特性	Характеристики					
1.01	产品型号	Модель			FD20RTC4	FD25RTC4	FD30RTC4
1.02	动力方式	Тип топлива				Дизель	
1.03	额定载荷量	Грузоподъемность (номинальная)		kg	2000	2500	3000
1.04	载荷中心距	Центр тяжести груза		mm		500	
1.05	自重	Масса (без нагрузки)		kg	4620	4800	5080
	轮胎、底盘	Шасси и колеса					
2.01	轮胎类型（前/后）	Тип шин (передние/задние)				真空胎	
2.02	车轮数量 X=驱动轮（前/后）	Количество ведущих колес (передние/задние)				2X/2X	
2.03	前轮胎规格	Размер шин (передние)				14-17.5-14PR	
2.04	后轮胎规格	Размер шин (задние)				10.0/75-15.3-12PR	
2.05	前轮距	Ширина передней оси	W1	mm		1217	
2.06	后轮距	Ширина задней оси	W2	mm		1206	
2.07	轴距	Колесная база	L4	mm		1920	
	尺寸	Размеры					
3.01	货叉尺寸（长×宽×厚）	Размеры вил (Д x Ш x Т)	L1	mm	1220 × 120 × 40	1220 × 120 × 40	1220 × 125 × 45
3.02	门架倾角（前/后）	Угол наклона мачты (вперед/назад)	α / β	deg		10/12	
3.03	门架起升高度	Высота подъема	H	mm		3000	
3.04	门架不起升高度	Высота мачты в сложенном положении	H1	mm	2235	2235	2265
3.05	门架自由起升高度	Свободный подъем	H5	mm	160	160	165
3.06	门架最大起升高度（带挡货架）	Высота мачты в разложенном положении	H2	mm	4224	4224	4342
3.07	全长（不带货叉）	Длина передней части вил	L	mm		3110	
3.08	全宽（车架处）	Общая ширина	W	mm		1560	
3.09	护顶架高度	Высота защитной крышки	H3	mm		2260	
3.10	前悬距	Передний свес	L2	mm		580	
3.11	后悬距	Задний свес	L3	mm		610	
3.12	最小转弯半径	Радиус поворота внешний	r	mm		3200	
3.13	最小离地间隙（门架处）	Клиренс в нижней точке мачты	H4	mm		270	
3.14	最小直角通道宽度	Минимальный рабочий коридор	Ra	mm		2780	
3.15	最小直角堆垛通道宽度	Минимальная ширина коридора для работы под углом 90°	RASA	mm		5200	
	性能参数	Производительность					
4.01	最大行驶速度（满载/空载）	Максимальная скорость движения (с грузом/без груза)		km/h	21/22	21/22	20/21
4.02	最大起升速度（满载/空载）	Скорость подъема (с грузом/без груза)		mm/s	530/560	530/560	510/550
4.03	最大下降速度（满载/空载）	Скорость опускания (с грузом/без груза)		mm/s		≤600 / ≥300	
4.04	最大爬坡度（满载）	Максимальная способность преодолевать уклон		%	50	50	40
	驱动、传动	Двигатель и трансмиссия					
5.01	发动机型号	Модель двигателя				XinChai 4D32G31	
5.02	额定功率/转速	Номинальная мощность		kW/rpm		36.8/2500	
5.03	最大扭矩/转速	Номинальный крутящий момент		Nm/rpm		186/1600~1800	
5.04	气缸数	Количество цилиндров				4	
5.05	缸径×行程	Диаметр цилинда x ход поршня		mm		98 × 105	
5.06	排量	Объем двигателя		L		3.167	
5.07	排放标准	Стандарт выбросов				Стандарт III	
5.08	燃油箱容量	Объем топливного бака		L		60	
5.09	蓄电池（电压/容量）	Аккумулятор		V/Ah		12/80	
5.10	传动类型	Тип трансмиссии				Гидравлическая	
5.11	档位：前进/后退	Количество передач				2/1 гидродинамическая трансмиссия	
5.12	液压系统工作压力	Рабочее давление		MPa		18	

参数 Параметры

外形图 Вид

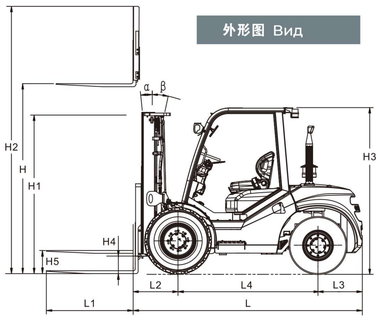

RASA:
Прямоугольный рабочий коридор (угловой штабелер)
a: Зазор для безопасности
b: Длина груза

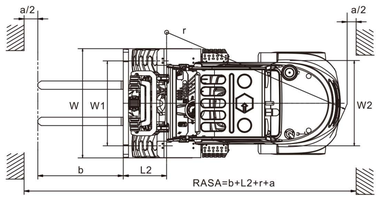

载荷曲线图 График нагрузки

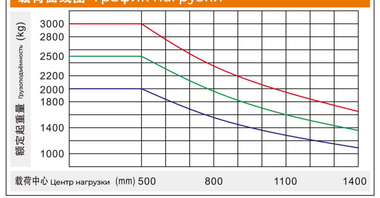

FD20RTC4 FD25RTC4 FD30RTC4

注：
竖轴表示承载量，横轴表示载荷中心。载荷中心是从货叉正面计算起，标准载荷的基点是指负荷边长为1000毫米的立方体中心位置。当门架前倾、使用非标准货叉或装载超过正常宽度的载荷时，将会使承载量减少。通过负荷曲线图，能及时地了解各种载荷中心时的承载能力。

Примечание:
Грузоподъемности указаны для вертикального положения вил.
Основано на 1000-миллиметровом стандартном грузе с центром тяжести, совпадающим с истинным центром вил. Грузоподъемность погрузчика может изменяться при использовании нестандартных вил или груза большей длины/ширины.

标准配置 Стандартная комплектация

Полностью гидравлический усилитель руля	Переключатель нейтральной передачи	Сиденье с ремнями безопасности	Двухъядерный воздушный фильтр	Сигнал / гудок	Указатель температуры воды	Полностью плавающая защитная крыша
Стандартный вилочный захват	Интегрированный электрический блок	Стандартный защитный щит	Глубокий протектор внедорожных шин	Указатель уровня топлива	Ящик инструментов	Ручной стояночный тормоз
Противоскользящие ступени	Клапан безопасности нагрузки	Оповещение о давлении масла	Таймер	Документодержатель	Электросварка	Подстаканник
Автоматическая блокировка гидравлики наклона	Жидкокристаллическая приборная панель	Указатель давления масла	Регулируемое рулевое управление	Задние поручни с кнопкой	Ручка для посадки	Крышка для защиты от дождя
Зеркала заднего вида (слева и справа)	Полный привод с гидравлической трансмиссией	Широкие двухступенчатые двери	Сигнализация неисправности двигателя	Ограничитель подъема масла	Звуковой сигнал при движении назад	Разделитель масла и воды
Алюминиевый радиатор	Высокая выхлопная система	Буксировочный штифт	Механизм переключения передач	Охлаждающий вентилятор	Предупредительные сигнальные лампы	Манометр давления воздуха

选用配置 Дополнительные опции

Полностью плавающее (подрессоренное) сиденье	Выключатель питания	Переднее и заднее ветровое стекло	Кабина водителя
Кабина с обогревателем	Кабина с кондиционером	Защитная сетка вентилятора двигателя	Устройство очистки выхлопных газов
Панорамное зеркало заднего вида	Трёх-/четырёхсекционный гидрораспределитель	Огнетушитель	Топливный бак с замком
Светодиодные рабочие фары (LED)	Цвет, указанный пользователем	Сигнальная лампа	Система обнаружения оператора (OPS)

选用属具 Дополнительные приспособления

Захват для бумажных рулонов	Боковой сдвигатель	Поворотный захват	Поворотные вилы	Стабилизатор груза
Комплект вил	Многосекционный ковш	Вилы	Захват для мягких упаковок	Захват для бумажных коробок
Захват для бочек	Толкатель/выталкиватель	Наклонные винты	Ковш	Противовес
Вилы с боковой регулировкой расстояния	Стрела	Одинарные/двойные паллетные вилы	Система взвешивания	Вращатель
Захват для губчатых резиновых материалов	Захват для каменных блоков	Захват для шин		

门架特殊装置 Специальные опции для мачты

Увеличенная стойка для груза	Удлинённые вилы	Специальные вилы	Укреплённый грузовой каркас	Усовершенствованные грузовые захваты